GRATULERER

med kjøpet av den nye profesjonelle CTEK Battery Analyzer. Battery Analyzer representerer den nyeste teknologien innen testing av batterier, og gir deg raskt og sikkert nøyaktige resultater som er lette å forstå.

IDENTIFISERE BATTERIKLASSIFISERINGEN

Batteriet skal ha en etikett som viser ytelsesklassifiseringen. Bruk denne informasjonen til å sette opp Battery Analyzer. Kontakt batterileverandøren for å få hjelp hvis du ikke finner den.

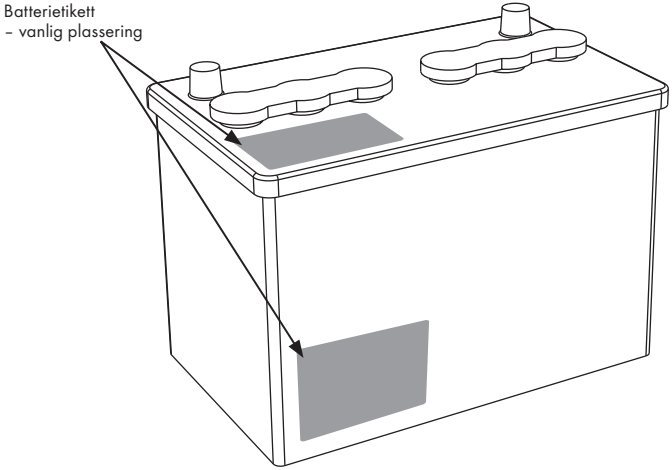

KOBLE BATTERY ANALYZER TIL BATTERIET

Merk: Testen må bare gjennomføres når motoren og eventuelle elektriske belastninger er av.

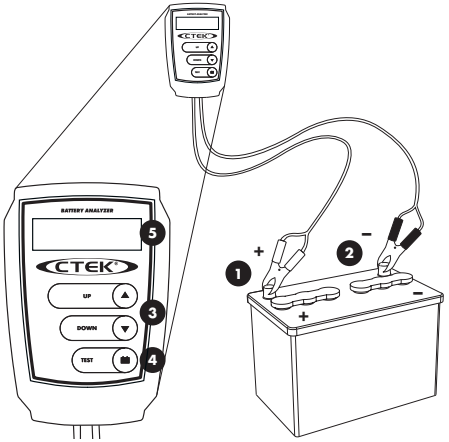

1. Koble den røde klemmen til den positive (+) polen og den svarte klemmen til den negative (-) polen. Battery Analyzer slår seg på når begge tilkoblingene er gjort.
2. Sørg for god forbindelse ved å flytte klemmene rundt på polene. Battery Analyzer krever at begge sidene av klemmene er ordentlig tilkoblet før testingen kan finne sted. Dårlig forbindelse vil gi meldingen "CHECK CONNECTION" (kontroller tilkobling). Hvis dette skjer, rengjør du batteripolene og klemmene, og kobler til på nytt.
3. Etter oppstartsskjermbildene legger du inn klassifiseringen av batteriet du tester* (EN eller CCA i henhold til Battery Analyzer-modell) ved å bruke tastene '▲' og '▼'. Standard innstillingen er 500 EN (eller 500 CCA etter hvilken modell du har).
4. Trykk på TEST-knappen og begynn testingen av batteriet.
5. Resultatet av testen vises på skjermen.
6. Hvis det blir nødvendig å teste på nytt, kobler du fra Battery Analyzer, kobler den til batteripolene på nytt, og gjentar prosessen.

RESULTATER AV BATTERITEST

BATTERY GOOD
Batteriet kan tas i bruk igjen. Ingen tiltak kreves.

GOOD / RECHARGE
Lad batteriet helt opp og ta det i bruk igjen.

CHARGE & RETEST
Lad batteriet helt opp og test på nytt.
(Lad batteriet helt opp før du tester på nytt for å sikre nøyaktige avlesninger).

REPLACE BATTERY
Testresultatene tyder på at batteriet er defekt, og bør byttes ut.

SPESIFIKASJONER

BATTERISPENNINGSMÅLINGER
(Driftsspenningsområde: 8,0 V til 15,0 V)

Minimum (V)	Maksimum (V)	Løsning (V)	Nøyaktighet (V)
8	15	0,1	±0,1

MÅLINGER

Modell	Område	Løsning	Nøyaktighet
EN	200–1200 EN	25	±25
US	200–1200 CCA	25	±25

SAMMENLIGNINGSTABELL FOR BATTERIKLASSIFISERING

Bruk denne tabellen til å sammenligne din avlesning med andre populære batteristandarder. Se batterietiketten for å få detaljer, eller kontakt batterileverandøren for å få hjelp.

SAE/CCA	EN	EN2	IEC	DIN
200	180	175	130	110
250	230	220	160	140
300	280	265	195	170
350	330	310	225	200
400	360	350	260	225
450	420	400	290	255
500	480	440	325	280
550	520	485	355	310
600	540	530	390	335
650	600	570	420	365
700	640	615	450	395
750	680	660	485	420
800	760	705	515	450
850	790	750	550	480
900	860	790	580	505
950	900	835	615	535
1000	940	880	645	560
1050	1000	925	680	590
1100	1040	970	710	620
1150	1080	1010	745	645
1200	1150	1055	775	675

SIKKERHET

Se etter tegn på skader på batteriet. Hvis det ikke er et vedlikeholdsfritt batteri, og elektrolyttnivået er lavt, må du etterfylle og fullade batteriet. Gjennomfør alltid nødvendige sikkerhetstiltak når du arbeider med batterier, for å unngå alvorlige skader eller dødsfall.

VEDLIKEHOLDSINSTRUKSJONER

CTEK Battery Analyzer er vedlikeholdsfri. Enheten må ikke åpnes, da det vil ugyldiggjøre garantien. Kabinettet kan rengjøres med en klut fuktet i mildt såpevann.

BEGRENSET GARANTI

CTEK SWEDEN AB utsteder denne garantien til den opprinnelige kjøperen av dette produktet. Denne begrensede garantien kan ikke overføres. Garantien gjelder produksjonsfeil og materialfeil i 2 år fra kjøpsdatoen. Kunden må returnere produktet til kjøpsstedet sammen med kjøpskvitteringen. Garantien er ugyldig hvis Battery Analyzer er blitt åpnet, håndtert skjødesløst eller reparert av andre enn CTEK Sweden AB eller selskapets autoriserte representanter. CTEK Sweden AB gir ingen annen garanti enn denne begrensede garantien, og er ikke ansvarlig for andre kostnader enn dem som er nevnt ovenfor, dvs. ingen erstatning for følgeskader. CTEK Sweden AB er dessuten ikke forpliktet til noen annen garanti enn denne garantien.

KUNDESTØTTE

CTEK tilbyr profesjonell kundestøtte: www.ctek.com.
Du finner oppdatert brukerhåndbok på www.ctek.com.

20018478C