CTEK

USER MANUAL/ MANUAL DEL USUARIO/ MODE D'EMPLOI

NXT 15

MULTILINGUAL MANUAL

5 YEAR WARRANTY

SAFETY INFORMATION

- ⚠ Do not use the charger for any other purpose
- ⚠ Always follow battery manufacturers' user and safety recommendations
- ⚠ Never try to charge non-rechargeable batteries
- ⚠ Never use a charger with damaged cables. Ensure that the cables have not been damaged by hot surfaces, sharp edges or in any other way
- ⚠ A damaged cable must be replaced by a CTEK representative using an original part supplied by CTEK. A detachable cable can be replaced by the user using an original part supplied by CTEK
- ⚠ Never extend the charger cable to a total length of more than 5.0m. Use only original parts supplied by CTEK
- ⚠ Extension of output cable may cause electromagnetic interference
- ⚠ Connection to the mains supply must be in accordance with the national regulations for electrical installations
- ⚠ Chargers with grounded mains plug must only be connected to a grounded socket outlet
- ⚠ During charging, lead-acid batteries can emit explosive gases. Prevent sparks close to the battery. Provide for good ventilation
- ⚠ Ensure the charger has entered '▬' before leaving any battery unattended for a long period of time. If any error occurs disconnect the charger manually.
- ⚠ This appliance is not intended for use by persons (including children) with reduced physical, sensory or mental capabilities, or lack of experience and knowledge, unless they have been given supervision or instruction concerning use of the appliance by a person responsible for their safety. Children should be supervised to ensure that they do not play with the appliance.

CALIFORNIA PROPOSITION 65

WARNING: This product contains chemical known to the state of California to cause cancer or reproductive toxicity.

1. SAVE THESE INSTRUCTIONS – This manual contains important safety and operating instructions for battery charger model NXT 15 (1094).
2. Do not expose charger to rain or snow.
3. Use of an attachment not recommended or sold by CTEK may result in a risk of fire, electric shock or injury to persons.
4. To reduce risk of damage to electric plug and cord, pull by the plug rather than cord when disconnecting charger.
5. An extension cord should not be used unless absolutely necessary. Use of improper extension cord could result in a risk of fire and electric shock. If an extension cord must be used, make sure that: a) Pins on plug of extension cord are the same number, size and shape as those of plug on charger; b) Extension cord is properly wired and in good electrical condition; and c) Wire size is large enough for AC ampere rating of charger as specified in "RECOMMENDED MINIMUM AWG SIZE FOR AC EXTENSION CORDS".
6. Do not operate charger with damaged cord or plug – return the charger to the retailer.
7. Do not operate charger if it has received a sharp blow, been dropped or otherwise damaged in any way; take it to the retailer.

SAFETY

d) If battery chemicals contact skin or clothing, wash immediately with soap and water. If battery chemicals enters eye, immediately flood eye with running cold water for at least 10 minutes and get medical attention immediately.

e) NEVER smoke or allow a spark or flame in vicinity of battery or engine.

f) Be extra cautious to reduce risk of dropping a metal tool onto battery. It might spark or short-circuit battery or other electrical part that may cause explosion.

g) Remove personal metal items such as rings, bracelets, necklaces, and watches when working with lithium batteries. A lithium battery can produce a short-circuit current high enough to weld a ring or the like to metal, causing a severe burn.

h) The charger is not intended to supply power to a low voltage electrical system other than in a starter-motor application. Do not use battery charger for charging dry-cell batteries that are commonly used with home appliances. These batteries may burst and cause injury to persons and damage to property.

i) NEVER charge a frozen battery.

8. Do not disassemble charger; take it to the retailer when service or repair is required. Incorrect reassembly may result in a risk of electrical shock or fire.

9. To reduce risk of electric shock, unplug charger from AC outlet before attempting any maintenance or cleaning.

10. WARNING - RISK OF EXPLOSIVE GASES

a) WORKING IN VICINITY OF A LITHIUM BATTERY IS DANGEROUS. BATTERIES GENERATE EXPLOSIVE GASES DURING NORMAL BATTERY OPERATION. FOR THIS REASON, IT IS OF UTMOST IMPORTANCE THAT YOU FOLLOW THE INSTRUCTIONS EACH TIME YOU USE THE CHARGER.

b) To reduce risk of battery explosion, follow these instructions and those published by the battery manufacturer and the manufacturer of any equipment you intend to use in vicinity of battery. Review cautionary marking on these products and on engine.

11. PERSONAL PRECAUTIONS

a) Consider having someone close enough by to come to your aid when you work near a lithium battery.

b) Have plenty of fresh water and soap nearby in case battery chemicals contact skin, clothing or eyes.

c) Wear complete eye protection and clothing protection. Avoid touching eyes while working near battery.

12. PREPARING TO CHARGE

a) If necessary to remove battery from vehicle to charge, always remove grounded terminal from battery first. Make sure all accessories in the vehicle are off, so as not to cause an arc.
b) Be sure area around battery is well ventilated while battery is being charged.
c) Clean battery terminals. Be careful to keep corrosion from coming in contact with eyes.
d) Add distilled water in each cell until battery acid reaches level specified by battery manufacturer Do not overfill. For a battery without removable cell caps, such as valve regulated lead acid batteries, carefully follow manufacturer's recharging instructions.
e) Study all battery manufacturer's specific precautions while charging and recommended rates of charge.
f) Determine voltage of battery by referring to vehicle owner's manual and make sure it matches output rating of battery charger.

13. CHARGER LOCATION

a) Locate charger as far away from battery as dc cables permit
b) Never place charger directly above battery being charged; gases from battery will corrode and damage charger.
c) Never allow battery acid to drip on charger when reading electrolyte specific gravity or filling battery.
d) Do not operate charger in a closed-in area or restrict ventilation in any way.
e) Do not set a battery on top of charger.

14. DC CONNECTION PRECAUTIONS

a) Connect and disconnect dc output adapter only after setting any charger switches to “off” position and removing AC cord from electric outlet.

RECOMMENDED MINIMUM AWG SIZE FOR AC EXTENSION CORDS

LENGTH OF CORD, FEET (M)	AWG SIZE OF CORD
25 (7.6)	18
50 (15.2)	18
100 (30.5)	18
150 (45.6)	16

ABOUT THE NXT 15

12V 15A BATTERY CHARGING

The NXT 15 is the perfect 15A battery charger. It has a range of functions, including a Recond mode for reconditioning deeply discharged Wet and Ca/Ca batteries, and a temperature sensor which optimises the charge if the temperature deviates from +25ºC.

FEATURES

- Dedicated Lithium mode
- Compatible with batteries from 30Ah to 350Ah.
- Recond program for deeply discharged batteries.
- Fully automatic and easy to use. Simple to connect, spark proof and reverse-polarity protected.
- Compact tough design
- IP44 rated, making it suitable for outdoor use.

WHAT'S IN THE BOX

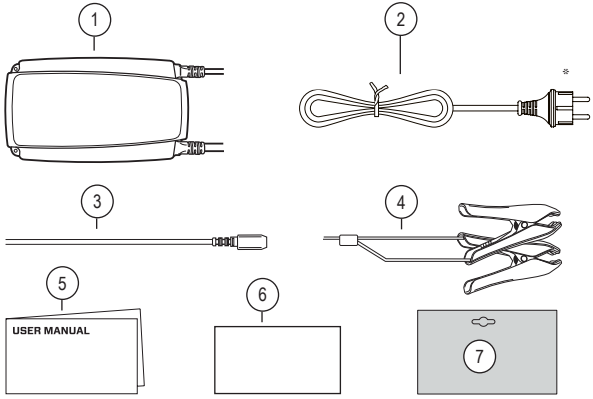

NO.	ITEM	PACKAGING MATERIAL USED**	CODE OF MATERIAL	MATERIAL CATEGORY***
1	NXT 15	Transparent film	PP5	Plastics
2	Mains Adaptor	Cable tie	92	Composite
3	Temperature Sensor	Cable tie	92	Composite
4	Charging clamps	Cable tie	92	Composite
5	User manual	Paper	PAP22	Paper
6	Safety Sheet	Paper	PAP22	Paper
7	Gift box	Cardboard	PAP20	Paper

** Supply plugs may differ to suit your wall socket*

*** Packaging elements may vary subject to the model*

**** Check the provision of your municipality for the management of waste*

CHARGING INSTRUCTIONS

Please read all of the instructions detailed in this user manual carefully before use.

GETTING STARTED

1 Connect the charger to the battery

For batteries mounted inside a vehicle

1. Connect the charger according to the vehicles manual.
2. Connect the charger to the wall socket.
3. Disconnect the charger from the wall socket before disconnecting the battery.
4. Disconnect the black clamp before the red clamp.

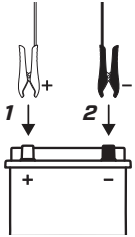

2 Connect the charger to the wall socket. The Power indicator will indicate that the mains cable is connected securely to the wall socket. The error indicator will indicate if the battery clamps are incorrectly connected. However, the reverse polarity protection will ensure that the battery or charger will not be damaged.

3 Press the MODE button to select charging program.

4 Follow the indication indicators through the charghing process.

5 The battery is ready to start the engine when is lit.
The battery is fully charged when is lit.
Stop charging at any time by disconnecting the mains cable from the wall socket.

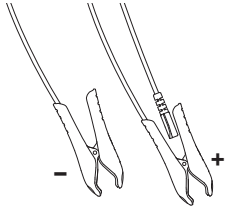

TEMPERATURE SENSOR
The temperature sensor works automatically and will adjust the voltage to the ambient temperature. Place the temperature sensor in the positive clamp or as close to the battery as possible.

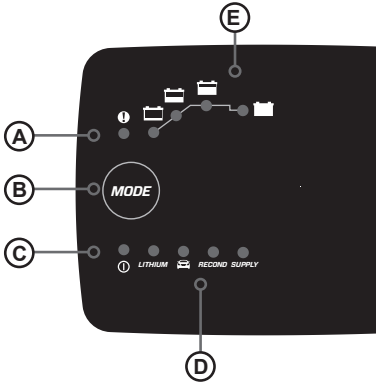

A. ERROR INDICATOR - Illuminates RED when an issue has been detected.

B. MODE BUTTON - This allows you to cycle through the required program to suit your battery.

C. POWER INDICATOR - Illuminates GREEN when the Charger is connected to a power outlet.

D. CHARGING MODES - Indicates selected Charging Mode

WARNING! Do not apply RECOND mode on the following types of batteries: - Lithium: $LiFePO_4$, Lead Acid: GEL or AGM

E. STATUS INDICATORS - Indicates the battery condition and revives, charges and maintains to ensure maximum battery life and performance.

CHARGING - LEAD ACID

Settings are made by pressing the MODE-button.

After about two seconds the charger activates the selected program. The selected program will be restarted next time the charger is connected.

The table explains the different Charging Programs:

Program	Explanation
NORMAL	Normal battery program 14.4V/15A. Only for lead-acid batteries.
RECOND	Recond program 15.8V/1.5A Use Recond to return energy to empty WET and Ca/Ca batteries. Recond your battery once per year and after deep dischare to maximise lifetime and capacity. The Recond program adds the Recond step to the normal battery program. Only for lead-acid batteries.
SUPPLY	Supply program 13.6V/15A Use as a 12V power supply or use for float maintenance charging when 100% capacity of the battery is required. The Supply program activates the Float step without time or voltage limitation. ⚠ The spark protection on the battery charger is disabled during the SUPPLY program.

READY TO USE

The table shows the estimated time to charge a battery from empty to 80%

BATTERY SIZE (Ah)	TIME TO 80% CHARGED
40Ah	2h
100Ah	5h
200Ah	10h
300Ah	16h

POWER INDICATOR

If the power indicator is lit with a:

1. STEADY LIGHT

The mains cable is connected to the wall socket.

2. FLASHING LIGHT:

The charger has entered the energy save mode. This happens if the charger isn´t connected to the battery within 2 minutes or the battery voltage is below 2V.

ERROR INDICATOR

If the error indicator is lit, check the following:

1. Is the chargers red clamp connected to the battery's positive pole? Connect the charger according to the vehicles manual.

2. Is the charger connected to a 12V battery?

3. Are the clamps short circuited?

4. Has charging been interrupted in ▭ or ▬?
Restart the charger by pressing the MODE-button. If charging is still being interrupted, the battery...
▭ ...is seriosly sulphated and may need to be replaced.
▭ ...can not accept charge and may need to be replaced.
▬ ...can not keep charge and may need to be replaced.

CHARGING - LITHIUM BATTERIES

Settings are made by pressing the MODE-button. After about two seconds the charger activates the selected program. The selected program will be restarted next time the charger is connected.

The table explains the different Charging Programs:

Program	Explanation	Temp range
LITHIUM	Lithium program 13.8V/15A Only for Lithium batteries ($Li\text{-}FePO_4$).	0°C–+40°C (32°F–104°F) Read the battery manual for charging outside this temperature range.

SUPPLY	Supply program 13.6V/15A Use as a 12V power supply or use for float maintenance charging when 100% capacity of the battery is required. The Supply program activates the Float step without time or voltage limitation. ⚠ The spark protection on the battery charger is disabled during the SUPPLY program.

BATTERIES WITH UNDER VOLTAGE PROTECTION

Some Lithium batteries have an on-board UVP (under voltage protection) that disconnects the battery to avoid it becoming too deeply discharged. This prohibits the charger from detecting that there's a battery connected.
To bypass this, the battery charger needs to open the UVP. There are two options available to "wake up" the battery - automatic and manual.
During the automatic "wake up" period the LED will flash until the charge program is started and LED is lit with a steady light. Automatic "wake up" will be active for maximum 5 minutes.

If the charger is in Standby mode after 10 minutes (power led is flashing) the automatic wake up did not succeed. Try the manual wake up.
To use the manual "wake up", press the Mode button for approximately 10 seconds to bypass the UVP. During the "wake up" period the LED will flash until the charge program is started and the LED is lit with a steady light. If the manual wake up is

unsuccessful the power LED will start to flash after latest 10 minutes. Disconnect any parallel loads from the battery and try again. If the charging does not start after that, the battery may need to be replaced.

POWER INDICATOR

If the power indicator is lit with a:

1. STEADY LIGHT

The mains cable is connected to the wall socket.

2. FLASHING LIGHT:

The charger has entered the energy save mode. This happens if the charger isn´t connected to the battery within 2 minutes or the battery voltage is below 2V.

ERROR INDICATOR

If the error indicator is lit, check the following:

1. Is the chargers red clamp connected to the battery's positive pole? Connect the charger according to the vehicles manual.
2. Is the charger connected to a 12V battery?
3. Are the clamps short circuited?
4. Has charging been interrupted in or ?
   Restart the charger by pressing the MODE-button. If charging is still being interrupted, the battery...
   ...can not accept charge or paralell loads may be connected to the battery. Remove the paralell loads and restart the charging by pressing the MODE-button.
   ...restart the charger maximum 3 times. If the charger doesn´t continue to Bulk after that, the battery may need to be replaced.
   ...can not keep charge and may need to be replaced.

TECHNICAL SPECIFICATION & SUPPORT

MODEL NUMBER	1094
RATED VOLTAGE	110-120VAC, 50-60Hz, max 4.0A
MINIMUM BATTERY VOLTAGE	2.0V
CHARGE CURRENT	15A Max
CHARGING VOLTAGE	14.4/15.8/13.6V,15A Lead acid types. 13.8/14.4/13.3V, 15A $LiFePO_4$
BACK CURRENT DRAIN	<2.3Ah/month
RIPPLE**	<4%
AMBIENT TEMPERATURE	-4°F to +122°F (-20°C to +50°C)
BATTERY TYPES	All types of 12V lead-acid batteries (WET, EFB, MF, Ca/Ca, AGM and GEL), LFP ($LiFePO_4$).
BATTERY CAPACITY	30–350Ah
INSULATION CLASS	IP44
WARRANTY	5 years

*) Back current drain is the current that drains the battery if the charger is not connected to the mains. CTEK chargers have a very low back current.

**) The quality of the charging voltage and charging current is very important. A high current ripple heats up the battery which has an aging effect on the positive electrode. High voltage ripple could harm other equipment that is connected to the battery. CTEK battery chargers produce very clean voltage and current with low ripple.

LIMITED WARRANTY

CTEK POWER INC issues this limited warranty to the original purchaser of this product.
This limited warranty is not transferable.
The warranty applies to manufacturing faults and material defects from the date of purchase.
The customer must return the product together with the receipt of purchase to the point of purchase.
This warranty is void if the battery charger has been opened, handled carelessly or repaired by anyone other than CTEK POWER INC or its authorised representatives. One of the screw holes in the bottom of the charger is sealed.
Removing or damaging the seal will void the warranty. CTEK POWER INC makes no warranty other than this limited warranty and is not liable for any other costs other than those mentioned above, i.e. no consequential damages.
Moreover, CTEK POWER INC is not obligated to any other warranty other than this warranty.

SUPPORT

CTEK offers a professional customer support. Get in touch using the following:

ctek.com/support

Compatible accessories for the NXT 15 can be found on the CTEK website - ctek.com

INFORMACIÓN DE SEGURIDAD

- ⚠ No utilice el cargador para ningún otro propósito.
- ⚠ Siga siempre las recomendaciones de uso y seguridad del fabricante de la batería.
- ⚠ Nunca intente cargar baterías no recargables.
- ⚠ Nunca use un cargador con cables dañados. Asegúrese de que los cables no hayan sido dañados por superficies calientes, bordes afilados o de cualquier otra manera.
- ⚠ Un cable dañado debe ser reemplazado por un representante de CTEK utilizando una pieza original suministrada por CTEK. Un cable desmontable puede ser reemplazado por el usuario con una pieza original suministrada por CTEK.
- ⚠ Nunca extienda el cable del cargador a una longitud total mayor de 5.0 m. Use únicamente piezas originales suministradas por CTEK.
- ⚠ La extensión del cable de salida puede causar interferencias electromagnéticas.
- ⚠ La conexión a la red eléctrica debe cumplir con las normativas nacionales de instalaciones eléctricas.
- ⚠ Los cargadores con enchufe de red con conexión a tierra deben conectarse únicamente a una toma de corriente con conexión a tierra.
- ⚠ Durante la carga, las baterías de plomo-ácido pueden emitir gases explosivos. Evite chispas cerca de la batería y asegúrese de una buena ventilación.
- ⚠ Asegúrese de que el cargador haya entrado en "▬" antes de dejar cualquier batería desatendida durante un período prolongado. Si ocurre algún error, desconecte el cargador manualmente.
- ⚠ No exponer a la lluvia ni a la nieve.
- ⚠ Este aparato no está destinado para ser utilizado por personas (incluidos niños) con capacidades físicas, sensoriales o mentales reducidas, o con falta de experiencia y conocimiento, a menos que hayan recibido supervisión o instrucciones sobre el uso del aparato por parte de una persona responsable de su seguridad. Se debe supervisar a los niños para asegurarse de que no jueguen con el aparato.

PROPUESTA 65 DE CALIFORNIA

ADVERTENCIA: Este producto contiene una sustancia química reconocida en el estado de California como causante de cáncer o toxicidad reproductiva.

1. GUARDE ESTAS INSTRUCCIONES: este manual contiene importantes instrucciones de seguridad y funcionamiento del cargador de baterías modelo cargador inteligente (1094).
2. No exponga el cargador a la lluvia ni a la nieve.
3. El uso de un accesorio no recomendado o vendido por CTEK puede resultar en un riesgo de incendio, descarga eléctrica o lesiones a las personas.
4. Para reducir el riesgo de daños en el cable y el enchufe eléctrico, tire del enchufe en lugar del cable cuando desconecte el cargador.
5. No debe usarse con un cable de extensión a menos que sea absolutamente necesario. El uso de un cable de extensión inadecuado podría resultar en un riesgo de incendio y descarga eléctrica. Si es necesario usar un cable de extensión, asegúrese de que: a) Las clavijas del enchufe del cable de extensión tienen el mismo número, tamaño y forma que las del enchufe del cargador; b) El cable de extensión está correctamente cableado y en buenas condiciones eléctricas; y c) El tamaño del cable es lo suficientemente grande para el amperaje de CA del cargador como se especifica en “TAMAÑO MÍNIMO DE AWG RECOMENDADO PARA LOS CABLES DE EXTENSIÓN DE CA”.
6. No utilice el cargador si el cable o el enchufe están dañados; devuelva el cargador al minorista.

SEGURIDAD

7. No utilice el cargador recibió un golpe fuerte, se cayó o se dañó de alguna otra forma; llévelo al distribuidor.
8. No desmonte el cargador; llévelo al minorista cuando necesite servicio o reparación. El reensamblaje incorrecto puede resultar en un riesgo de descarga eléctrica o incendio.
9. Para reducir el riesgo de descarga eléctrica, desenchufe el cargador del tomacorriente de CA antes de intentar cualquier tarea de mantenimiento o limpieza.
10. **ADVERTENCIA: RIESGO DE GASES EXPLOSIVOS**
    a) TRABAJAR EN LAS PROXIMIDADES DE UNA BATERÍA DE LITIO ES PELIGROSO. LAS BATERÍAS GENERAN GASES EXPLOSIVOS DURANTE EL FUNCIONAMIENTO NORMAL. POR ESTE MOTIVO, ES DE LA MAYOR IMPORTANCIA QUE SIGA LAS INSTRUCCIONES CADA VEZ QUE UTILICE EL CARGADOR.
    b) Para reducir el riesgo de explosión de la batería, siga estas instrucciones y las publicadas por el fabricante de la batería y el fabricante de cualquier equipo que desee utilizar cerca de la batería. Revise las marcas de precaución en estos productos y en el motor.
11. **PRECAUCIONES PERSONALES**
    a) Considere tener a alguien lo suficientemente cerca para ayudarlo cuando trabaje cerca de una batería de litio.
    b) Tenga a mano abundante agua fresca y jabón en caso de que las sustancias químicas de la batería entren en contacto con la piel, la ropa o los ojos.
    c) Use protección completa para los ojos y la ropa. Evite tocarse los ojos mientras trabaja cerca de la batería.
    d) Si las sustancias químicas de la batería entran en contacto con la piel o la ropa, lávese inmediatamente con agua y jabón. Si le entran sustancias químicas de la batería en los ojos, enjuáguelos inmediatamente con agua fría corriente durante al menos 10 minutos y busque atención médica de inmediato.
    e) NUNCA fume ni permita que se produzcan chispas o llamas cerca de la batería o el motor.
    f) Tenga mucho cuidado para reducir el riesgo de dejar caer una herramienta de metal sobre la batería. Podría provocar una chispa o un cortocircuito en la batería u otra pieza eléctrica que pueda causar una explosión.
    g) Quítese los artículos metálicos personales como anillos, pulseras, collares y relojes cuando trabaje con baterías de litio. Una batería de litio puede producir una corriente de cortocircuito lo suficientemente alta como para soldar un anillo o similar al metal, provocando una quemadura grave.
    h) El cargador no está diseñado para suministrar energía a un sistema eléctrico de bajo voltaje que no sea una aplicación de motor de arranque. No use el cargador de batería para cargar baterías de celda seca que se usan comúnmente con electrodomésticos. Estas baterías pueden explotar y causar lesiones a personas y daños a la propiedad.
    i) NUNCA cargue una batería congelada.

12. PREPARACIÓN PARA LA CARGA

a) Si es necesario retirar la batería del vehículo para cargarla, siempre retire primero el terminal conectado a tierra. Asegúrese de que todos los accesorios del vehículo estén apagados para evitar causar un arco eléctrico..

b) Asegúrese de que el área alrededor de la batería esté bien ventilada mientras se carga la batería..

c) Limpie los terminales de la batería. Tenga cuidado de que la corrosión no entre en contacto con los ojos.

d) Agregue agua destilada en cada celda hasta que el ácido de la batería alcance el nivel especificado por el fabricante. No sobrellene. Para baterías sin tapas removibles, como las baterías de plomo-ácido reguladas por válvula, siga cuidadosamente las instrucciones de recarga del fabricante.

e) Estudie todas las precauciones específicas del fabricante de la batería durante la carga, así como las tasas de carga recomendadas.

f) Determine el voltaje de la batería consultando el manual del propietario del vehículo y asegúrese de que coincida con la capacidad de salida del cargador de batería.

13. UBICACIÓN DEL CARGADOR

a) Coloque el cargador lo más lejos posible de la batería, según lo permitan los cables de corriente continua.

b) Nunca coloque el cargador directamente sobre la batería que se está cargando; los gases de la batería corroerán y dañarán el cargador.

c) Nunca permita que el ácido de la batería gotee sobre el cargador al medir la gravedad específica del electrolito o al llenar la batería.

d) No opere el cargador en un área cerrada ni restrinja la ventilación de ninguna manera.

e) No coloque una batería encima del cargador.

14. PRECAUCIONES DE CONEXIÓN DE CC

a) Conecte y desconecte el adaptador de salida de CC solo después de colocar los interruptores del cargador en la posición “apagado” y quitar el cable de CA del tomacorriente.

TAMAÑO AWG MÍNIMO RECOMENDADO PARA CABLES DE EXTENSIÓN DE CA

LONGITUD DEL CABLE, EN PIES (M)	TAMAÑO AWG DEL CABLE
25 (7,6)	18
50 (15,2)	18
100 (30,5)	18
150 (45,6)	16

SOBRE EL NXT 15

CARGA DE BATERÍA DE 12V 15A

El NXT 15 es el cargador de batería de 15A perfecto. Cuenta con una serie de funciones, entre las que se incluyen un modo Recond para el reacondicionamiento de baterías Wet y Ca/Ca muy descargadas, y un sensor de temperatura que optimiza la carga si la temperatura se desvía de +25ºC.

CARACTERÍSTICAS

- Modo de litio dedicado
- Compatible con baterías de 30Ah a 350Ah.
- Programa de reacondicionamiento para baterías muy descargadas.
- Totalmente automático y fácil de usar. Fácil de conectar, antichispas y protegido contra polaridad inversa.
- Diseño compacto y resistente
- Clasificación IP44, lo que lo hace adecuado para uso en exteriores.

QUÉ HAY EN LA CAJA

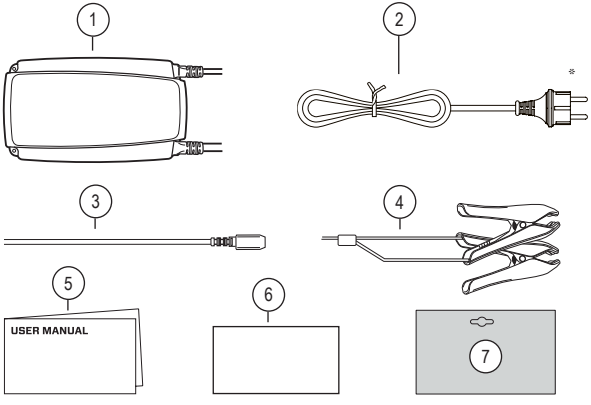

N°.	ARTÍCULO	MATERIAL DE EMBALAJE UTILIZADO**	CÓDIGO DE MATERIAL	CATEGORÍA DE MATERIALES***
1	NXT 15	Película transparente	PP5	Plásticos
2	Adaptador de red	Amarra plástica	92	Material compuesto
3	Sensor de temperatura	Amarra plástica	92	Material compuesto
4	Pinzas de carga	Amarra plástica	92	Material compuesto
5	Manual de usuario	Papel	PAP22	Papel
6	Hoja de seguridad	Papel	PAP22	Papel
7	Caja de regalo	Cartón	PAP20	Papel

** Los enchufes de alimentación pueden variar para adaptarse a su toma de corriente*

*** Los elementos del embalaje pueden variar según el modelo*

**** Consulte las disposiciones de su municipalidad para la gestión de residuos*

INSTRUCCIONES DE CARGA

Lea atentamente todas las instrucciones detalladas en este manual de usuario antes de usar el producto.

INTRODUCCIÓN

1 Conecte el cargador a la batería

Para baterías montadas en el interior de un vehículo

1. Conecte el cargador de acuerdo con el manual del vehículo.
2. Conecte el cargador a la toma de corriente.
3. Desconecte el cargador de la toma de corriente antes de desconectar la batería.
4. Desconecte la pinza negra antes de la pinza roja.

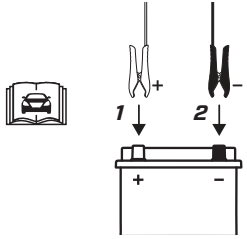

2 Conecte el cargador a la toma de pared. El indicador de encendido indicará que el cable de alimentación está conectado de forma segura a la toma de corriente. El indicador de error indicará si las abrazaderas de la batería están incorrectamente conectadas. Sin embargo, la protección de polaridad inversa garantizará que la batería o el cargador no se dañen.

3 Presione el botón MODE para seleccionar el programa de carga.

4 Siga los indicadores durante el proceso de carga.

5 La batería está lista para arrancar el motor cuando se enciende. La batería está completamente cargada cuando está encendida. Detenga la carga en cualquier momento desconectando el cable de alimentación de la toma de corriente.

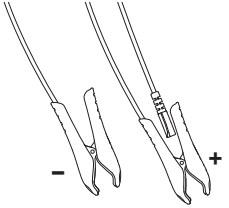

SENSOR DE TEMPERATURA
El sensor de temperatura funciona automáticamente y ajustará el voltaje a la temperatura ambiente. Coloque el sensor de temperatura en la pinza positiva o lo más cerca posible de la batería.

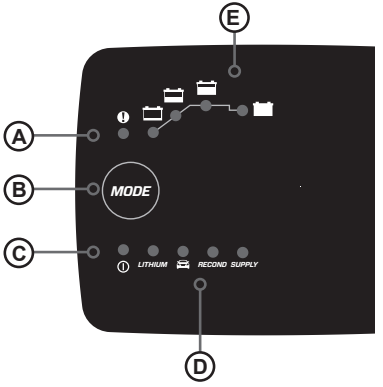

A. INDICADOR DE ERROR: Se ilumina en ROJO cuando se detecta una falla.

B. BOTÓN DE MODO: Le permite recorrer el programa requerido para ajustarse a su batería.

C. INDICADOR DE ENCENDIDO: se ilumina en VERDE cuando el cargador está conectado a una toma de corriente.

D. MODOS DE CARGA: indica el modo de carga seleccionado

¡ADVERTENCIA! No aplique el modo de REACONDICIONAMIENTO en los siguientes tipos de baterías: - Litio: $LiFePO_4$, Plomo Ácido: GEL o AGM

E. INDICADORES DE ESTADO: indica el estado de la batería y la reactiva, carga y mantiene para garantizar la máxima duración y rendimiento de la batería.

CARGA - PLOMO-ÁCIDO

Los ajustes se realizan pulsando el botón MODE.

Después de unos dos segundos, el cargador activa el programa seleccionado.
El programa seleccionado se reiniciará la próxima vez que se conecte el cargador.

En la tabla se explican los diferentes Programas de Carga:

Programa	Explicación
NORMAL	Programa de batería normal 14.4V/15A. Solo para baterías de plomo-ácido.
REACON-DICIONAR	Programa Recond 15.8V/1.5A Utilice Recond para devolver la energía a las baterías WET y Ca/Ca vacías. Reacondicione la batería una vez al año y tras cada descarga completa para maximizar su duración y capacidad. El programa Recond agrega el paso Recond al programa de batería normal. Solo para baterías de plomo-ácido.
ABASTE-CIMIENTO	Programa de alimentación 13.6V/15A Úselo como fuente de alimentación de 12 V o úselo para la carga de mantenimiento flotante cuando se requiera el 100% de la capacidad de la batería. El programa de alimentación activa el paso de flotación sin limitación de tiempo ni voltaje. ⚠ La protección contra chispas del cargador de batería se desactiva durante el programa SUPPLY.

LISTO PARA USAR

La tabla muestra el tiempo estimado para cargar una batería desde que está vacía hasta el 80%

TAMAÑO DE LA BATERÍA (Ah)	TIEMPO HASTA EL 80% DE CARGA
40Ah	2h
100Ah	5h
200Ah	10h
300Ah	16h

INDICADOR DE ENCENDIDO

Si el indicador de encendido está iluminado con:

1. LUZ FIJA
El cable de red está conectado a la toma de pared.

2. LUZ INTERMITENTE:
El cargador ha entrado en el modo de ahorro de energía. Esto sucede si el cargador no está conectado a la batería dentro de los 2 minutos o el voltaje de la batería es inferior a 2 V.

INDICADOR DE ERROR

Si el indicador de error está encendido, compruebe lo siguiente:

1. ¿Está la pinza roja del cargador conectada al polo positivo de la batería? Conecte el cargador de acuerdo con el manual del vehículo.

2. ¿El cargador está conectado a una batería de 12 V?

3. ¿Están en cortocircuito las abrazaderas?

4. ¿Se ha interrumpido la carga en ▭ o ▬?
Para reiniciar el cargador, presione el botón de MODO. Si aun así se interrumpe la carga, es posible que la batería tenga los problemas que se indican a continuación.
▭ ...Está muy sulfatada y puede que deba sustituir la batería.
▭ ...No puede aceptar la carga; puede que deba sustituir la batería.
▬ ...no puede mantener la carga y es posible que deba ser reemplazado.

CARGA - BATERÍAS DE LITIO

Los ajustes se realizan pulsando el botón MODE. Después de unos dos segundos, el cargador activa el programa seleccionado. El programa seleccionado se reiniciará la próxima vez que se conecte el cargador.

En la tabla se explican los diferentes Programas de Carga:

Programa	Explicación	Rango de temperatura
LITIO	Programa de litio 13.8V/15A Solo para baterías de litio ($Li\text{-}FePO_4$).	0 °C–+40 °C (32ºF–104ºF) Lea el manual de la batería para cargar fuera de este rango de temperatura.
ABASTE-CIMIENTO	Programa de alimentación 13.6V/15A Úselo como fuente de alimentación de 12V o úselo para la carga de mantenimiento flotante cuando se requiera el 100% de la capacidad de la batería. El programa de alimentación activa el paso de flotación sin limitación de tiempo ni voltaje. ⚠ La protección contra chispas del cargador de batería se desactiva durante el programa SUPPLY.	

BATERÍAS CON PROTECCIÓN CONTRA BAJO VOLTAJE

Algunas baterías de litio tienen un UVP (protección contra bajo voltaje) integrado que desconecta la batería para evitar que se descargue demasiado profundamente. Esto impide que el cargador detecte que hay una batería conectada. Para sortear esto, el cargador de la batería debe abrir la UVP. Hay dos opciones disponibles para reactivar la batería: una es automática y la otra es manual.
Durante el período de "activación" automática, el LED parpadeará hasta que se inicie el programa de carga y el LED se encienda con una luz fija. La "activación" automática estará activa durante un máximo de 5 minutos.

Si el cargador está en modo de espera después de 10 minutos (el LED de alimentación parpadea), significa que la reactivación automática no funcionó. Intente realizar la reactivación manual.
Para hacerlo, presione el botón de Modo durante aproximadamente 10 segundos. Así sorteará la UVP. Durante el período de "activación", el LED parpadeará hasta que se inicie el programa de carga y el LED se encienda con una luz fija. Si la activación manual es

no funciona, el LED de alimentación empezará a parpadear después de un máximo de 10 minutos. Desconecte todas las cargas paralelas de la batería e inténtelo de nuevo. Si aun así la carga no se inicia, es posible que deba sustituir la batería.

INDICADOR DE ENCENDIDO

Si el indicador de encendido está iluminado con:

1. LUZ FIJA

El cable de red está conectado a la toma de pared.

2. LUZ INTERMITENTE:

El cargador ha entrado en el modo de ahorro de energía. Esto sucede si el cargador no está conectado a la batería dentro de los 2 minutos o el voltaje de la batería es inferior a 2 V.

INDICADOR DE ERROR

Si el indicador de error está encendido, compruebe lo siguiente:

1. ¿Está la pinza roja del cargador conectada al polo positivo de la batería? Conecte el cargador de acuerdo con el manual del vehículo.
2. ¿El cargador está conectado a una batería de 12 V?
3. ¿Están en cortocircuito las abrazaderas?
4. ¿Se interrumpió la carga en o ?
   Para reiniciar el cargador, presione el botón de MODO. Si aun así se interrumpe la carga, es posible que la batería tenga los problemas que se indican a continuación.
   ...No pueda aceptar la carga; o bien, que las cargas paralelas estén conectadas a la batería. Retire las cargas paralelas y reinicie la carga presionando el botón de MODO.
   ...No reinicie el cargador más de tres veces. Si aun así la carga no funciona, es posible que deba sustituir la batería.
   ...no puede mantener la carga y es posible que deba ser reemplazado.

ESPECIFICACIONES TÉCNICAS Y SOPORTE

NÚMERO DE MODELO	1094
VOLTAJE NOMINAL	110-120VAC, 50-60Hz, max 4.0A
VOLTAJE MÍNIMO DE LA BATERÍA	2.0V
CORRIENTE DE CARGA	15A máx.
VOLTAJE DE CARGA	Tipos de plomo ácido de 14.4/15.8/13.6V,15A. 13,8/14,4/13,3 V, 15 A $LiFePO_4$
FUGA DE CORRIENTE DE RETORNO	<2.3Ah/mes
ONDULACIÓN**	<4%
TEMPERATURA AMBIENTE	-4°F de +122°F (-20°C de +50°C)
TIPOS DE BATERÍAS	Todos los tipos de baterías de plomo-ácido de 12 V (WET, EFB, MF, Ca/Ca, AGM y GEL), LFP ($LiFePO_4$).
CAPACIDAD DE LA BATERÍA	De 30 a 350 Ah
CLASE DE AISLAMIENTO	IP44
GARANTÍA	5 años

*) El drenaje de contracorriente es la corriente que agota la batería si el cargador no está conectado a la red eléctrica. Los cargadores CTEK tienen una corriente de retorno muy baja.

**) La calidad del voltaje de carga y la corriente de carga es muy importante. Una ondulación de alta corriente calienta la batería, lo que tiene un efecto de envejecimiento en el electrodo positivo. La ondulación de alto voltaje podría dañar otros equipos conectados a la batería. Los cargadores de baterías CTEK producen voltaje y corriente muy limpios con ondulación baja.

GARANTÍA LIMITADA

CTEK POWER INC , emite esta garantía limitada al comprador original de este producto.
Esta garantía limitada no es transferible.
La garantía se aplica a defectos de fabricación y materiales a partir de la fecha de compra.
El cliente debe devolver el producto junto con el recibo de compra al punto de compra.
Esta garantía quedará anulada si el cargador de batería ha sido abierto, manipulado con descuido o reparado por alguien que no sea CTEK POWER INC o sus representantes autorizados.
CTEK POWER INC no ofrece otra garantía que esta garantía limitada y no se responsabiliza de ningún otro costo que no sea el mencionado anteriormente, es decir, ningún daño emergente.
Además, CTEK POWER INC no está obligada a ofrecer ninguna otra garantía que no sea esta.

SOPORTE

CTEK ofrece un soporte profesional al cliente. Puede ponerse en contacto con lo siguiente:

ctek.com/support

Los accesorios compatibles para el NXT 15 se pueden encontrar en el sitio web de CTEK - ctek.com

INFORMATIONS DE SÉCURITÉ

- ⚠ N'utilisez pas le chargeur à d'autres fins que celles prévues.
- ⚠ Suivez toujours les recommandations d'utilisation et de sécurité du fabricant de la batterie.
- ⚠ Ne tentez jamais de charger des batteries non rechargeables.
- ⚠ N'utilisez jamais un chargeur avec des câbles endommagés. Assurez-vous que les câbles n'ont pas été abîmés par des surfaces chaudes, des bords tranchants ou de toute autre manière.
- ⚠ Un câble endommagé doit être remplacé par un représentant CTEK à l'aide d'une pièce d'origine fournie par CTEK. Un câble détachable peut être remplacé par l'utilisateur à l'aide d'une pièce d'origine fournie par CTEK.
- ⚠ Ne rallongez jamais le câble du chargeur au-delà d'une longueur totale de 5,0 m. Utilisez uniquement des pièces d'origine fournies par CTEK.
- ⚠ L'extension du câble de sortie peut provoquer des interférences électromagnétiques.
- ⚠ Le branchement à l'alimentation secteur doit être conforme aux réglementations nationales en matière d'installations électriques.
- ⚠ Les chargeurs avec une prise de terre doivent uniquement être branchés sur une prise murale mise à la terre.
- ⚠ Lors de la charge, les batteries au plomb peuvent émettre des gaz explosifs. Évitez les étincelles à proximité de la batterie. Assurez une bonne ventilation.
- ⚠ Assurez-vous que le chargeur est en « ▬ » avant de laisser une batterie sans surveillance pendant une longue période. En cas d'erreur, débranchez manuellement le chargeur.
- ⚠ Ne pas exposer à la pluie ou à la neige.
- ⚠ Cet appareil n'est pas destiné à être utilisé par des personnes (y compris les enfants) ayant des capacités physiques, sensorielles ou mentales réduites, ou un manque d'expérience et de connaissances, sauf si elles sont supervisées ou ont reçu des instructions sur l'utilisation de l'appareil par une personne responsable de leur sécurité. Les enfants doivent être surveillés afin de s'assurer qu'ils ne jouent pas avec l'appareil.

PROPOSITION 65 DE LA CALIFORNIE

AVERTISSEMENT : Ce produit contient un produit chimique connu dans l'état de Californie pour causer le cancer ou être toxique pour la reproduction.

1. CONSERVEZ CES INSTRUCTIONS Ce manuel contient des consignes de sécurité et d'utilisation importantes pour le modèle de station de recharge Chargeur intelligent (1094).
2. N'exposez pas le chargeur à la pluie ou à la neige.
3. L'utilisation d'un accessoire non recommandé ou vendu par CTEK peut entraîner un risque de décharge électrique ou de blessure pour les personnes.
4. Pour réduire le risque d'endommager la prise et le cordon électriques, tirez sur la prise plutôt que sur le cordon pour débrancher le chargeur.
5. Une rallonge ne doit pas être utilisée, sauf en cas d'absolue nécessité. L'utilisation d'une rallonge inappropriée peut entraîner un risque d'incendie et d'électrocution. Si une rallonge doit être utilisée, assurez-vous que : a) Les broches de la fiche de la rallonge ont le même numéro, la même taille et la même forme que celles de la fiche du chargeur; b) la rallonge est correctement câblée et en bon état électrique; c) la taille du cordon est suffisante pour l'intensité du chargeur indiquée dans « CALIBRE AWG MINIMUM RECOMMANDÉ POUR LES RALLONGES CA ».
6. N'utilisez pas le chargeur avec un cordon ou une prise endommagés; retournez le chargeur au détaillant.
7. N'utilisez pas le chargeur s'il a reçu un coup violent, s'il a été échappé ou s'il a été endommagé de quelque façon que ce soit; l'apporter au détaillant.

SÉCURITÉ

8. Ne démontez pas le chargeur; apportez-les au détaillant lorsqu'un service ou une réparation est requis. Un mauvais remontage peut entraîner un risque de décharge électrique ou d'incendie.
9. Pour réduire le risque d'électrocution, débranchez le chargeur de la prise de courant avant de procéder à la maintenance ou au nettoyage.

10. MISE EN GARDE – RISQUE DE GAZ EXPLOSIFS

a) IL EST DANGEREUX DE TRAVAILLER À PROXIMITÉ D'UNE BATTERIE AU LITHIUM. LES BATTERIES GÉNÈRENT DES GAZ EXPLOSIFS PENDANT LEUR FONCTIONNEMENT NORMAL. POUR CETTE RAISON, IL EST DE LA PLUS HAUTE IMPORTANCE QUE VOUS SUIVIEZ LES INSTRUCTIONS CHAQUE FOIS QUE VOUS UTILISEZ LE CHARGEUR.

b) Afin de réduire le risque d'explosion de la batterie, il convient de suivre ces instructions et celles publiées par le fabricant de la batterie et le fabricant de tout équipement que vous comptez utiliser à proximité de la batterie. Consultez les mises en garde figurant sur ces produits et sur le moteur.

11. PRÉCAUTIONS PERSONNELLES

a) Pensez à avoir quelqu'un assez près pour vous aider lorsque vous travaillez près d'une batterie au lithium.

b) Ayez beaucoup d'eau douce et de savon à proximité au cas où des produits chimiques de batterie entrent en contact avec la peau, les vêtements ou les yeux.

c) Portez une protection complète pour les yeux et les vêtements. Évitez de vous toucher les yeux lorsque vous travaillez à proximité d'une batterie.

d) Si des produits chimiques de batterie entrent en contact avec la peau et les vêtements, lavez immédiatement avec de l'eau et du savon. Si des produits chimiques de batterie pénètrent dans l'œil, rincez immédiatement l'œil avec de l'eau froide pendant au moins 10 minutes et obtenez immédiatement des soins médicaux.

e) Ne fumez JAMAIS et ne provoquez JAMAIS une étincelle ou n'allumez JAMAIS une flamme à proximité de la batterie ou du moteur.

f) Usez d'une grande prudence afin de réduire le risque de faire tomber un outil métallique sur la batterie. Cela pourrait provoquer des étincelles ou un court-circuit de la batterie ou d'une autre pièce électrique, et provoquer une explosion.

g) Retirez les objets métalliques personnels tels que les bagues, les bracelets, les colliers et les montres lors de travaux avec une batterie au lithium. Une batterie au lithium peut produire un courant de court-circuit suffisamment élevé pour souder un anneau ou un élément similaire au métal, ce qui peut causer une brûlure grave.

h) Le chargeur n'est pas destiné à alimenter un système électrique à basse tension autre qu'un démarreur-moteur. N'utilisez pas le chargeur de batterie pour charger les batteries sèches qui sont couramment utilisées avec les appareils ménagers. Ces batteries peuvent éclater et provoquer des blessures corporelles et des dommages matériels.

i) Ne chargez JAMAIS charger une batterie gelée.

12. PRÉPARATION À LA CHARGE

a) S'il est nécessaire de retirer la batterie du véhicule pour la recharger, débranchez toujours d'abord la borne mise à la masse. Assurez-vous que tous les accessoires du véhicule sont éteints afin d'éviter toute étincelle.

b) Assurez-vous que la zone autour de la batterie est bien ventilée pendant la recharge..

c) Nettoyez les bornes de la batterie. Faites attention à ce que la corrosion n'entre pas en contact avec vos yeux.

d) Ajoutez de l'eau distillée dans chaque cellule jusqu'à ce que l'acide de la batterie atteigne le niveau spécifié par le fabricant. Ne pas trop remplir. Pour une batterie sans bouchons de cellule amovibles, comme les batteries au plomb régulées par valve, suivez attentivement les instructions de recharge du fabricant..

e) Lisez attentivement toutes les précautions spécifiques du fabricant de la batterie lors de la recharge ainsi que les taux de charge recommandés.

f) Déterminez la tension de la batterie en vous référant au manuel du propriétaire du véhicule et assurez-vous qu'elle correspond à la tension de sortie du chargeur de batterie.

13. EMPLACEMENT DU CHARGEUR

a) Placez le chargeur aussi loin que possible de la batterie, selon la longueur permise par les câbles CC.

b) Ne placez jamais le chargeur directement au-dessus de la batterie en cours de recharge; les gaz émis par la batterie peuvent corroder et endommager le chargeur.

c) Ne laissez jamais l'acide de la batterie couler sur le chargeur lors de la vérification de la densité de l'électrolyte ou lors du remplissage de la batterie.

d) N'utilisez pas le chargeur dans un endroit fermé ni d'une manière qui restreint la ventilation.

e) Ne placez pas une batterie sur le chargeur.

14. PRÉCAUTIONS POUR LA CONNEXION CC

a) Connectez et débranchez l'adaptateur de sortie cc uniquement après avoir réglé les commutateurs du chargeur en position d'arrêt et avoir retiré le cordon CA de la prise électrique.

CALIBRE AWG MINIMUM RECOMMANDÉ POUR LES RALLONGES CA

LONGUEUR EN PIEDS DU CORDON (M)	TAILLE DU CORDON
25 (7.6)	18
50 (15.2)	18
100 (30.5)	18
150 (45.6)	16

À PROPOS DU NXT 15

CHARGE DE BATTERIE 15 A 12 V

Le NXT 15 est le chargeur de batterie 15A parfait. Il dispose d'une gamme de fonctions, notamment un mode Recond pour reconditionner les batteries humides et Ca/Ca profondément déchargées, et un capteur de température qui optimise la charge si la température s'écarte de +25ºC.

FONCTIONNALITÉS

- Mode lithium dédié
- Compatible avec les batteries de 30Ah à 350Ah.
- Programme de reconditionnement pour les batteries profondément déchargées.
- Entièrement automatique et facile à utiliser. Connexion simple, à l'épreuve des étincelles et protégé contre la polarité inverse.
- Conception compacte et robuste
- Classé IP44, ce qui le rend adapté à une utilisation extérieure.

CONTENU DE LA BOÎTE

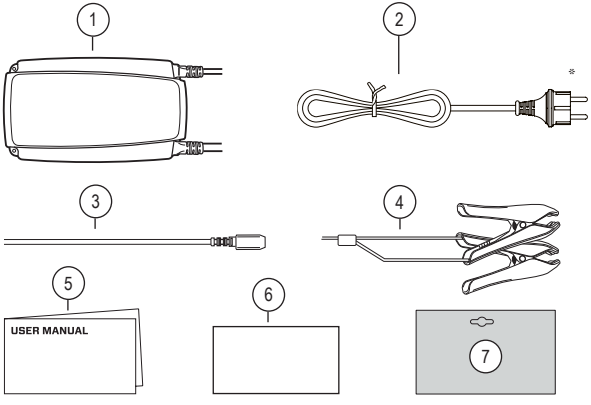

N°	ARTICLE	MATÉRIAU D'EMBALLAGE UTILISÉ**	CODE DE MATÉRIAU	CATÉGORIE DE MATÉRIAUX***
1	NXT 15	Film transparent	PP5	Plastiques
2	Adaptateur secteur	Attache de câble	92	Composite
3	Capteur de température	Attache de câble	92	Composite
4	Pinces de chargement	Attache de câble	92	Composite
5	Manuel de l'utilisateur	Papier	PAP22	Papier
6	Fiche de sécurité	Papier	PAP22	Papier
7	Emballage cadeau	Carton	PAP20	Papier

** Les fiches d'alimentation peuvent différer en fonction de votre prise murale*

*** Les éléments d'emballage peuvent varier selon le modèle*

**** Vérifiez les dispositions de votre municipalité pour la gestion des déchets*

INSTRUCTIONS DE RECHARGE

Lire attentivement toutes les instructions détaillées dans ce manuel d'utilisation avant utilisation.

POUR COMMENCER

1 Connectez le chargeur à la batterie

Pour les batteries montées à l'intérieur d'un véhicule

1. Connectez le chargeur selon le manuel du véhicule.
2. Connectez le chargeur à la prise murale.
3. Débranchez le chargeur de la prise murale avant de débrancher la batterie.
4. Débranchez la pince noire avant la pince rouge.

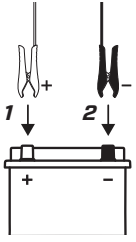

2 Connectez le chargeur à la prise murale. L'indicateur d'alimentation indiquera que le câble d'alimentation est solidement connecté à la prise murale. Le voyant d'erreur indiquera si les pinces de la batterie sont mal connectées. Cependant, la protection contre l'inversion de polarité garantira que la batterie ou le chargeur ne seront pas endommagés.

3 Appuyez sur le bouton MODE pour sélectionner le programme de charge.

4 Suivez les voyants tout au long du processus de charge.

5 La batterie est prête à démarrer le moteur lorsque est allumé.
La batterie est entièrement chargée lorsque est allumé.
Arrêtez la charge à tout moment en débranchant le câble d'alimentation de la prise murale.

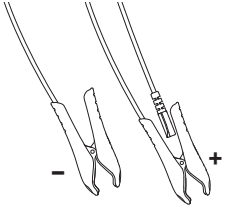

CAPTEUR DE TEMPÉRATURE
Le capteur de température fonctionne automatiquement et ajustera la tension à la température ambiante. Placez le capteur de température dans la pince positive ou le plus près possible de la batterie.

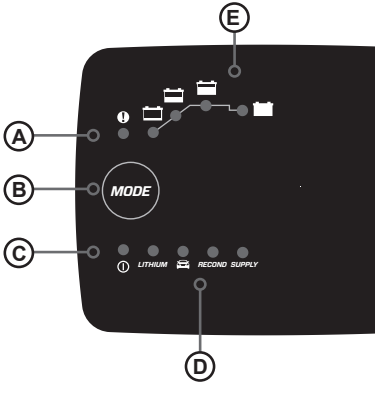

A. INDICATEUR D'ERREUR - S'allume en ROUGE lorsqu'un problème a été détecté.

B. BOUTON DE MODE - Cela vous permet de faire défiler le programme requis en fonction de votre batterie.

C. INDICATEUR D'ALIMENTATION - S'allume en VERT lorsque le chargeur est connecté à une prise de courant.

D. MODES DE CHARGE - Indique le mode de charge sélectionné

AVERTISSEMENT! N'appliquez pas le mode RECOND sur les types de batteries suivants : - Lithium : $LiFePO_4$, plomb-acide : GEL ou AGM

E. INDICATEURS D'ÉTAT - Indiquent l'état de la batterie et la régénèrent, la chargent et l'entretiennent pour assurer une durée de vie et un rendement maximal.

CHARGEMENT - PLOMB-ACIDE

Les réglages sont effectués en appuyant sur le bouton MODE.

Après environ deux secondes, le chargeur active le programme sélectionné. Le programme sélectionné sera redémarré lors de la prochaine connexion du chargeur.

Le tableau explique les différents programmes de recharge :

Programme	Explication
NORMAL	Programme de batterie normal 14,4 V/15 A. Uniquement pour les accumulateurs au plomb-acide.
RECOND	Programme Recond 15,8 V/1,5 A Utilisez Recond pour renvoyer de l'énergie aux batteries WET et Ca/Ca vides. Reconditionnez votre batterie une fois par an et après une décharge profonde pour maximiser sa durée de vie et sa capacité. Le programme Recond ajoute l'étape Recond au programme de batterie normal. Uniquement pour les accumulateurs au plomb-acide.
ALIMEN-TATION	Programme d'alimentation 13,6 V/15 A Utilisez comme alimentation de 12 V ou pour la charge d'entretien flottante lorsque 100 % de la capacité de la batterie est requise. Le programme d'alimentation active l'étape flottante sans limitation de temps ni de tension. ⚠ La protection contre les étincelles du chargeur de batterie est désactivée pendant le programme d'ALIMENTATION.

PRÊT À L'EMPLOI

Le tableau montre le temps estimé pour charger une batterie à partir de vide jusqu'à 80 %

TAILLE DE LA BATTERIE (Ah)	DÉLAI POUR ATTEINDRE UNE CHARGE DE 80 %
40Ah	2 h
100Ah	5h
200Ah	10h
300Ah	16h

VOYANT D'ALIMENTATION

Si l'indicateur d'alimentation est allumé par un :

1. VOYANT CONSTANT

Le câble secteur est branché à la prise murale.

2. VOYANT CLIGNOTANT :

Le chargeur est entré en mode d'économie d'énergie. Cela se produit si le chargeur n'est pas connecté à la batterie dans les 2 minutes ou si la tension de la batterie est inférieure à 2 V.

INDICATEUR D'ERREUR

Si l'indicateur d'erreur est allumé, vérifiez ce qui suit :

1. La pince rouge du chargeur est-elle connectée au pôle positif de la batterie? Connectez le chargeur selon le manuel du véhicule.

2. Le chargeur est-il connecté à une batterie de 12 V?

3. Les pinces sont-elles court-circuitées?

4. La charge a-t-elle été interrompue en mode ▭ ou ▬?
Redémarrez le chargeur en appuyant sur le bouton MODE. Si la recharge est interrompue une fois de plus, la batterie...
▭ ...est fortement sulfaté et peut devoir être remplacé.
▭ ...ne peut pas accepter la charge et peut devoir être remplacée.
▬ ...ne peut pas maintenir la charge et peut devoir être remplacée.

CHARGEMENT - BATTERIES AU LITHIUM

Les réglages sont effectués en appuyant sur le bouton MODE. Après environ deux secondes, le chargeur active le programme sélectionné. Le programme sélectionné sera redémarré lors de la prochaine connexion du chargeur.

Le tableau explique les différents programmes de recharge :

Programme	Explication	Plage de température
LITHIUM	Programme de lithium 13,8 V/15 A Uniquement pour les batteries au lithium (Li-$FePO_4$).	0 °C à +40 °C (32ºF à 104ºF) Lisez le manuel de la batterie pour charger en dehors de cette plage de température.
ALIMEN-TATION	Programme d'alimentation 13,6 V/15 A Utilisez comme alimentation de 12 V ou pour la charge d'entretien flottante lorsque 100 % de la capacité de la batterie est requise. Le programme d'alimentation active l'étape flottante sans limitation de temps ni de tension. ⚠ La protection contre les étincelles du chargeur de batterie est désactivée pendant le programme d'ALIMENTATION.	

BATTERIES AVEC PROTECTION CONTRE LES SOUS-TENSIONS

Certaines batteries au lithium sont dotées d'une protection UVP (sous-tension) intégrée qui déconnecte la batterie pour éviter qu'elle ne se décharge trop profondément. Une charge trop faible empêche le chargeur de détecter qu'une batterie lui est connectée. Pour éviter cela, le chargeur de batterie doit activer le dispositif de protection contre les sous-tensions. Deux options sont proposées pour « réveiller » la batterie : le mode automatique et le mode manuel. Pendant la période de réveil automatique, la LED clignotera jusqu'à ce que le programme de charge soit lancé et que la LED s'allume avec une lumière fixe. Le "réveil" automatique sera actif pendant un maximum de 5 minutes.

Si le chargeur est encore en mode d'attente après 10 minutes (le voyant d'alimentation clignote), le réveil automatique a échoué. Dans ce cas, essayez de procéder à un réveil manuel.
Pour cela, appuyez sur le bouton Mode pendant environ 10 secondes pour contourner le dispositif de protection contre les sous-tensions. Pendant la période de réveil, la LED clignotera jusqu'à ce que le programme de charge soit lancé et que la LED s'allume avec une lumière fixe. Si le réveil manuel est

échoue, le voyant d'alimentation commence à clignote après au moins 10 minutes. À ce moment, débranchez les charges en parallèle sur la batterie, puis réessayez. Si la recharge ne démarre toujours pas, la batterie devra peut-être être remplacée.

VOYANT D'ALIMENTATION

Si l'indicateur d'alimentation est allumé par un :

1. VOYANT CONSTANT

Le câble secteur est branché à la prise murale.

2. VOYANT CLIGNOTANT :

Le chargeur est entré en mode d'économie d'énergie. Cela se produit si le chargeur n'est pas connecté à la batterie dans les 2 minutes ou si la tension de la batterie est inférieure à 2 V.

INDICATEUR D'ERREUR

Si l'indicateur d'erreur est allumé, vérifiez ce qui suit :

1. La pince rouge du chargeur est-elle connectée au pôle positif de la batterie? Connectez le chargeur selon le manuel du véhicule.
2. Le chargeur est-il connecté à une batterie de 12 V?
3. Les pinces sont-elles court-circuitées?
4. La charge a-t-elle été interrompue en mode ou ?
   Redémarrez le chargeur en appuyant sur le bouton MODE.
   Si la recharge est interrompue une fois de plus, la batterie...
   ...ne peut pas accepter la recharge. De plus, dans ce cas, des charges parallèles peuvent être connectées à la batterie. Déconnectez les charges parallèles et relancez la recharge en appuyant sur le bouton MODE.
   ...redémarrez le chargeur jusqu'à 3 fois au maximum.
   Si le chargeur ne poursuit pas en mode Bulk par la suite, la batterie devra peut-être être remplacée.
   ...ne peut pas garder la charge et peut devoir être remplacée.

SPÉCIFICATIONS TECHNIQUES ET ASSISTANCE

NUMÉRO DE MODÈLE	1094
TENSION NOMINALE	110-120VAC, 50-60Hz, max 4.0A
TENSION MINIMALE DE LA BATTERIE	2,0 V
COURANT DE CHARGE	15 A max
TENSION DE CHARGE	14,4/15,8/13,6 V, 15 A types plomb-acide. 13,8/14,4/13,3 V, 15 A $LiFePO_4$
COURANT DE FUITE	<2,3 Ah/mois
ONDULATION**	<4%
TEMPÉRATURE AMBIANTE	-4 °F à +122 °F (-20 °C à +50 °C)
TYPES DE BATTERIE	Tous les types de batteries plomb-acide 12 V (WET, EFB, MF, Ca/Ca, AGM et GEL), LFP ($LiFePO_4$).
CAPACITÉ DE BATTERIE	30 à 350 Ah
CLASSE D'ISOLATION	IP44
GARANTIE	5 ans

*) Le courant de fuite est le courant qui décharge la batterie pendant que le chargeur n'est pas branché sur le secteur. Les chargeurs CTEK ne laissent échapper qu'un courant de fuite très faible.

**) La qualité de la tension de charge et du courant de charge est très importante. Une ondulation de courant élevé réchauffe la batterie, ce qui a un effet de vieillissement sur l'électrode positive. Une ondulation haute tension peut endommager d'autres équipements connectés à la batterie. Les chargeurs de batterie CTEK produisent une tension et un courant très propres avec une faible ondulation.

GARANTIE LIMITÉE

CTEK POWER INC délivre cette garantie limitée à l'acheteur d'origine de ce produit.
Celle-ci est non transférable.
La garantie s'applique aux défauts de fabrication et aux défauts de matériaux à compter de la date d'achat.
Le client doit retourner le produit accompagné du reçu d'achat au point d'achat.
Cette garantie est nulle si le chargeur de batterie a été ouvert, manipulé avec négligence ou réparé par une personne autre que CTEK POWER INC ou ses représentants autorisés. CTEK POWER INC n'offre aucune garantie autre que cette garantie limitée et n'est pas responsable de tout autre coût que ceux mentionnés ci-dessus, c.-à-d. aucun dommage consécutif.
De plus, CTEK POWER INC n'est tenue à aucune autre garantie autre que celle-ci.

SUPPORT

CTEK offre un support client professionnel. Contactez-nous en utilisant les moyens suivants :

ctek.com/support

Pour vous procurer les accessoires compatibles avec le chargeur NXT 15, rendez-vous sur le site web de CTEK à ctek.com

@CTEKcharging

@CTEK

@CTEKcharging

CTEKBatteryChargers

@CTEK

CTEK SWEDEN AB
Strandvägen 15,
791 42 Falun, SWEDEN
WWW.CTEK.COM

22
PAP

FR

50030757A